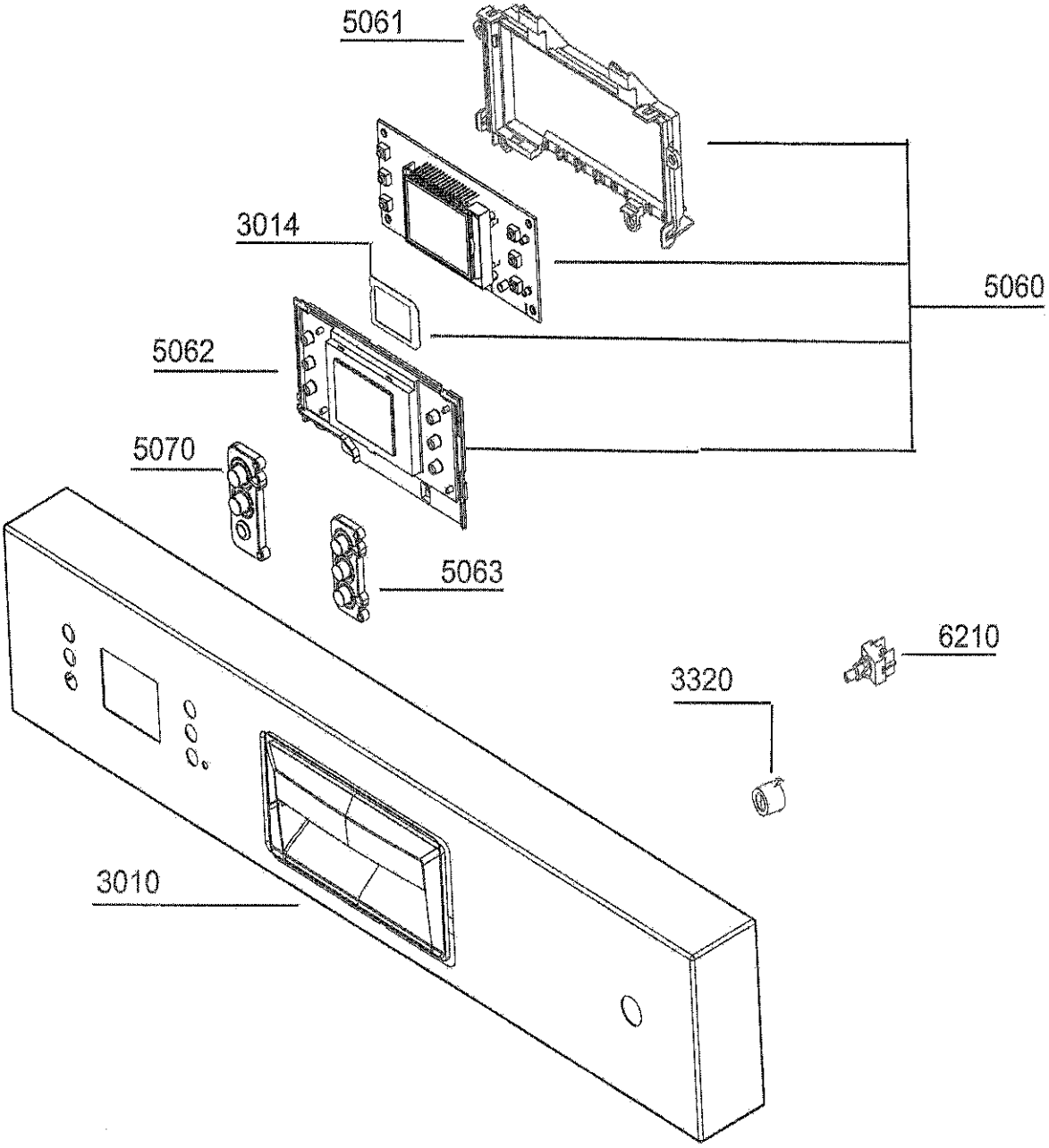
5061
3014
5060
5062
5070
5063
6210
3320
3010

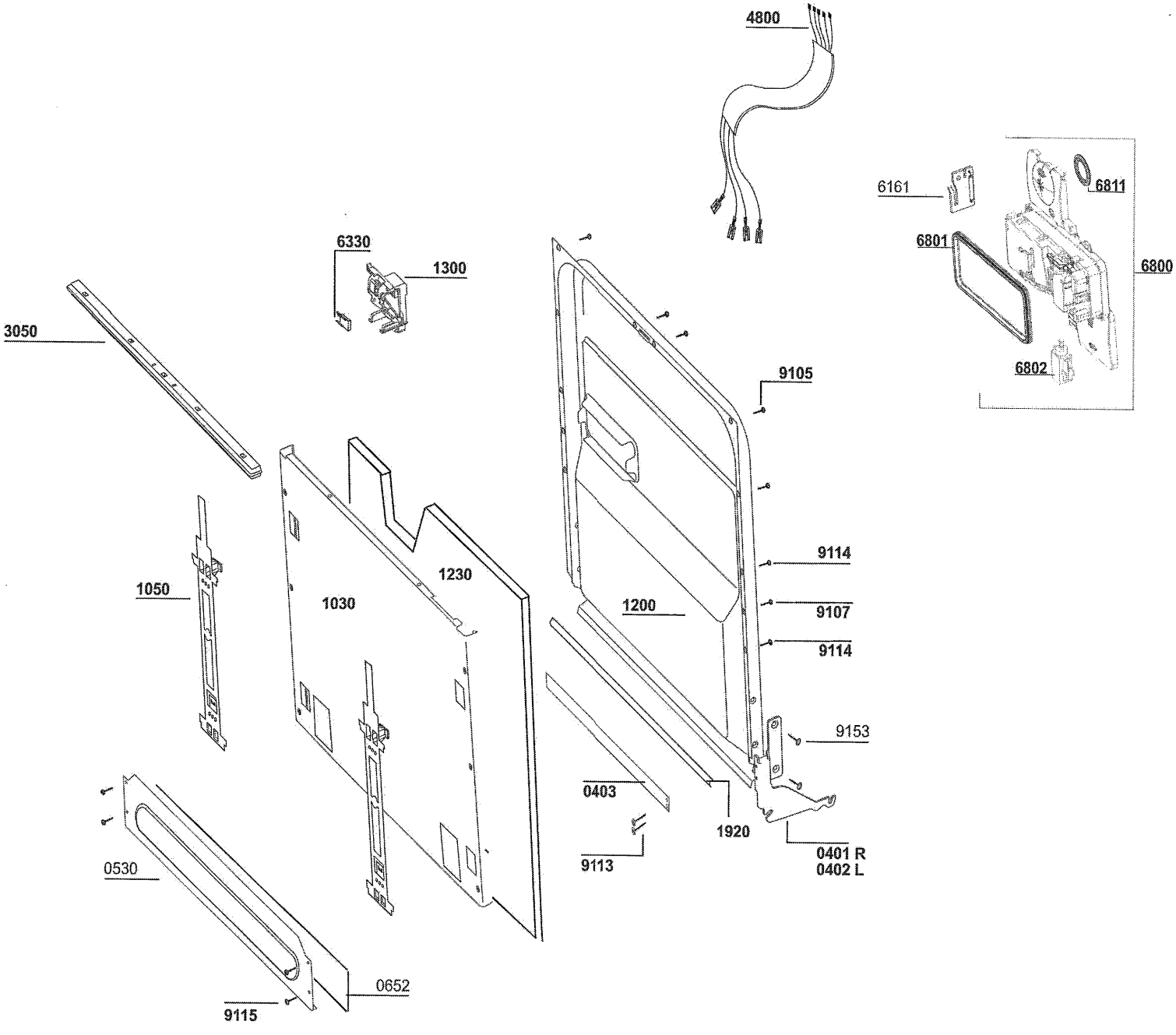
4800
6161
6811
6801
6800
6802
6330
1300
3050
9105
9114
9107
9114
1050
1230
1030
1200
9153
0403
1920
9113
0401 R
0402 L
0530
0652
9115

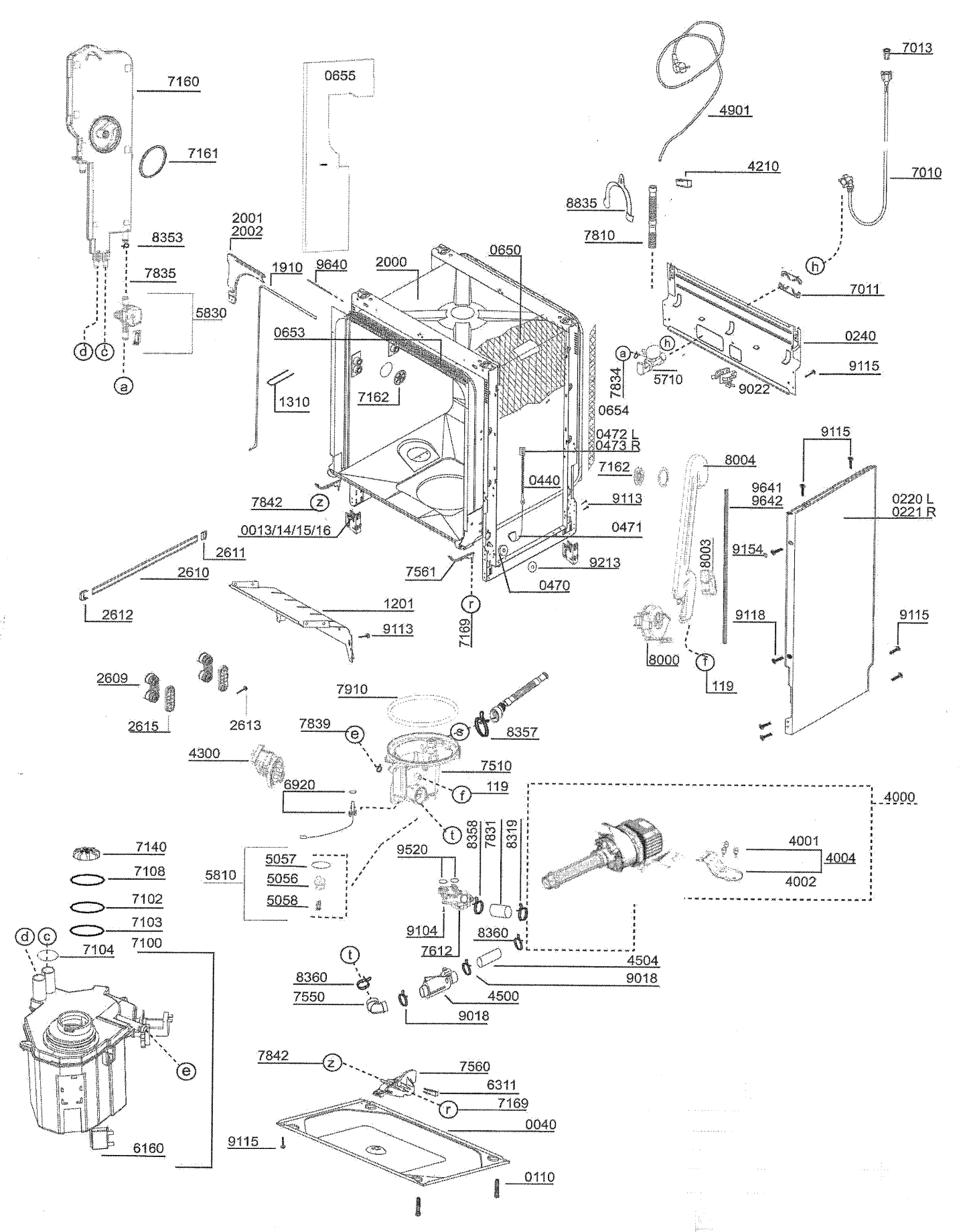
7160
7161
8353
7835
5830
d
c
a
0655
2001
2002
1910
9640
2000
0650
0653
1310
7162
7842
z
0013/14/15/16
2611
2610
2612
1201
9113
7561
r
7169
0472 L
0473 R
0440
9113
0471
9213
0470
4901
7013
4210
7010
8835
7810
h
7011
0240
a
h
7834
5710
9022
9115
0654
9115
8004
7162
9641
9642
0220 L
0221 R
8003
9154
9118
9115
8000
f
119
2609
2615
2613
7910
7839
e
s
8357
4300
7510
6920
f
119
4000
t
8358
7831
8319
4001
4004
4002
7140
7108
7102
7103
5810
5057
5056
5058
9520
9104
8360
7612
4504
9018
4500
9018
d
c
7104
7100
t
8360
7550
e
6160
7842
z
7560
6311
r
7169
0040
9115
0110

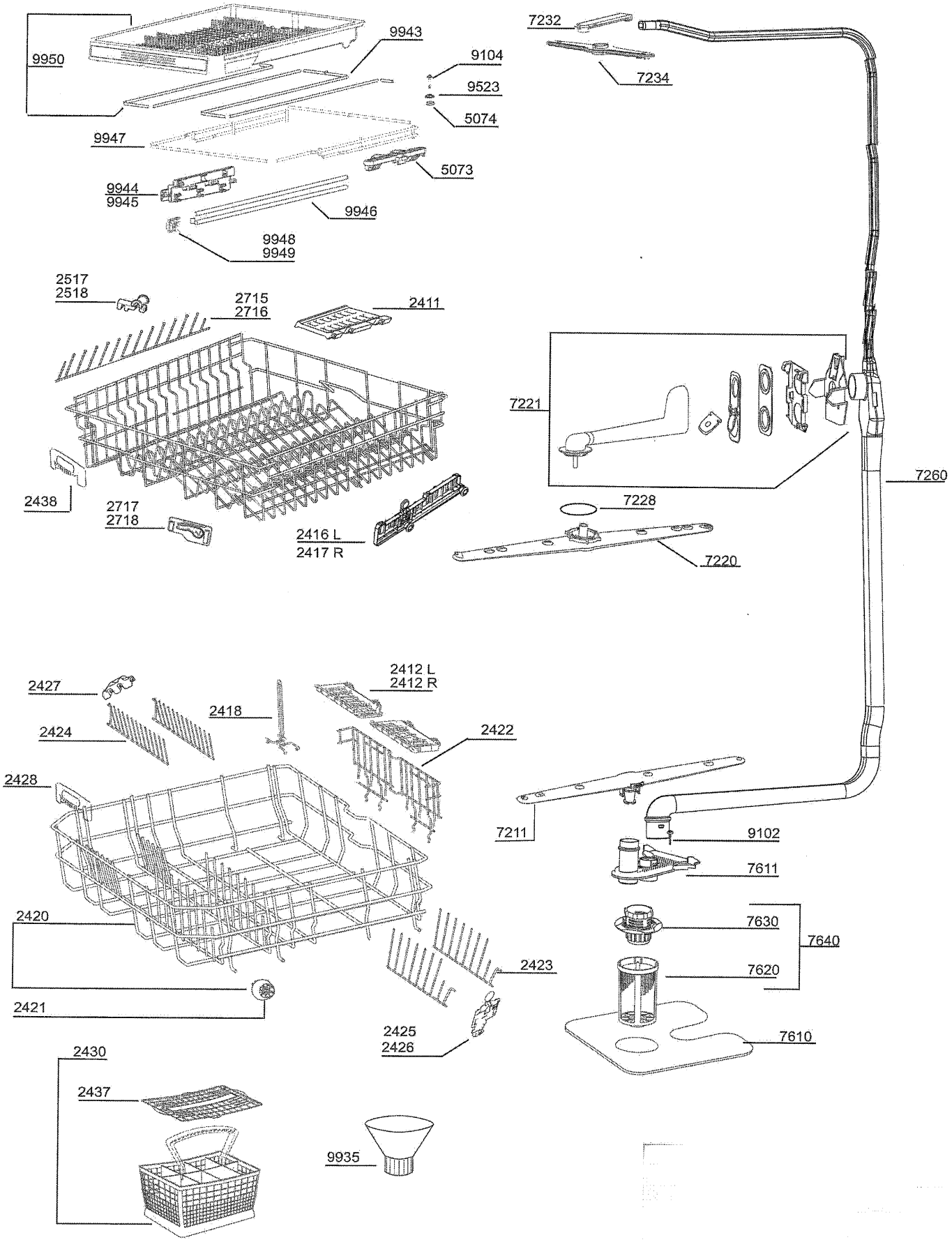
9950
9943
9104
9523
5074
9947
5073
9944
9945
9946
9948
9949
7232
7234
2517
2518
2715
2716
2411
7221
7260
2438
2717
2718
2416 L
2417 R
7228
7220
2427
2412 L
2412 R
2418
2424
2422
2428
7211
9102
7611
2420
7630
7640
2423
7620
2421
2425
2426
7610
2430
2437
9935